CCS 3200 PRENSİP BAĞLANTI ŞEMASI

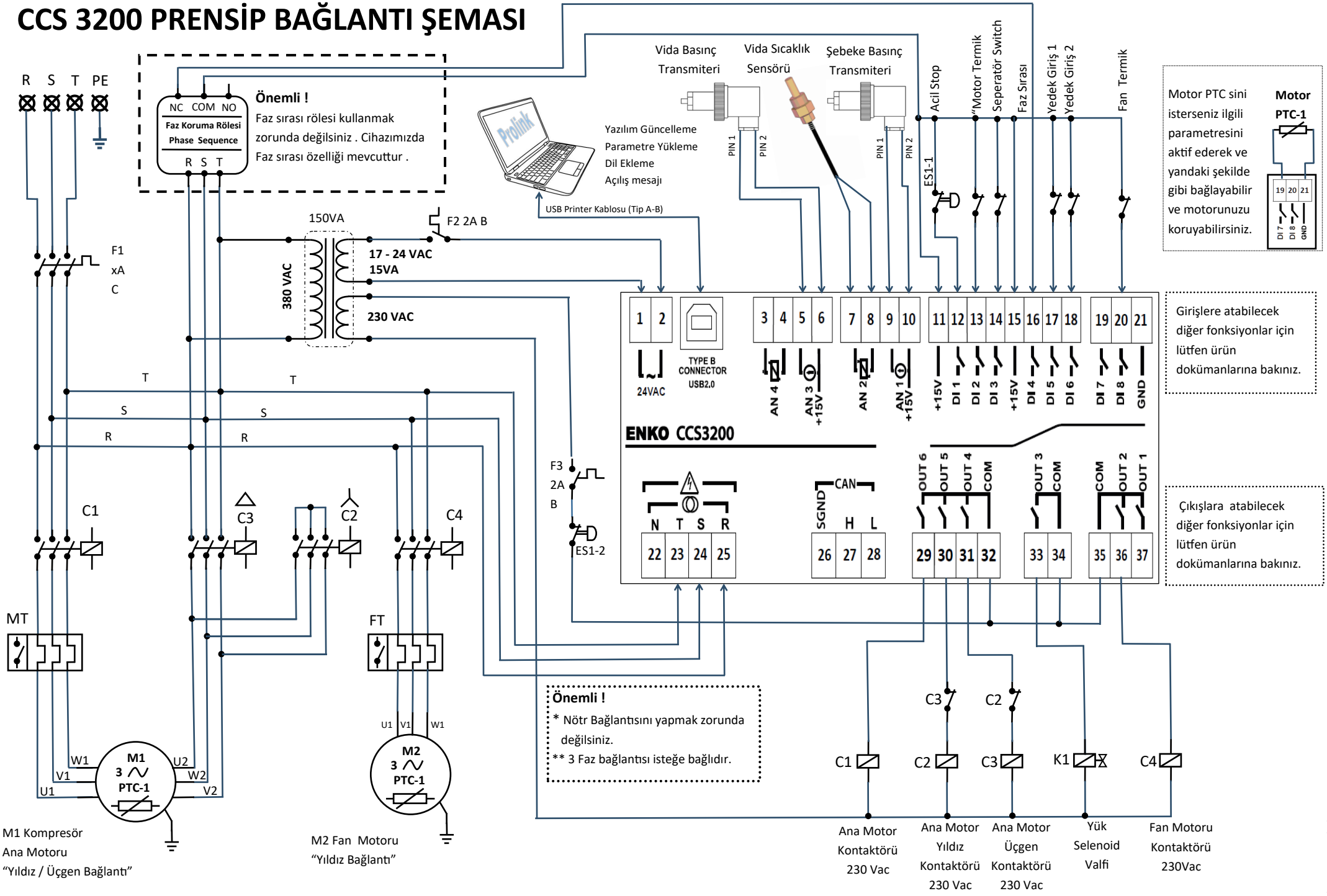

REVİZYON TARİHİ : 13.09.2021